Laserliner

VideoFlex HD Micro

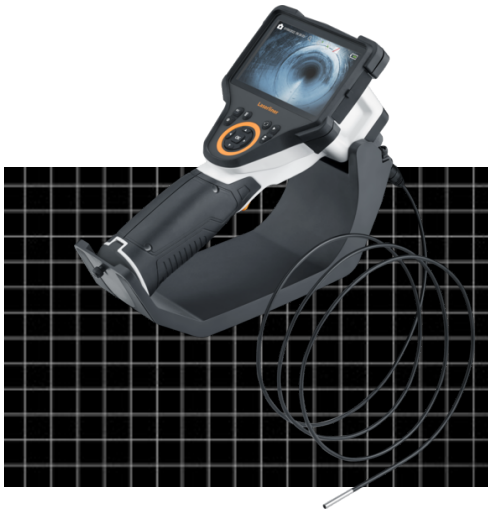

Sistema de inspecção vídeo profissional e de alta resolução - Adequado para aberturas muito pequenas

O sistema profissional de inspeção com vídeo com cabeça da câmara compacta é ideal para controlos visuais exatos em pequenas aberturas, como por exemplo tubos, vãos de paredes e veículos. A câmara de alta resolução possibilita gravações de imagens e vídeos muito detalhadas com reprodução 1:1 no visor sem perda de qualidade. Com o zoom digital claro é possível registar excelentemente detalhes. Outras vantagens são a iluminação LED do objeto de primeira qualidade, a reprodução ideal de contraste de tons de cinza, a cabeça da câmara resistente a gasolina e gasóleo e o suporte magnético para a montagem na unidade básica.

- Localização efetiva de problemas por trás ou dentro de objetos, paredes, tubos, vãos
- Pequena cabeça da câmara ideal para pontos de difícil acesso
- Gravações muito detalhadas de imagem e vídeo através da câmara de alta resolução e reprodução 1:1 no visor sem perda de qualidade
- Zoom digital extremamente claro devido à elevada resolução da câmara
- O utilizador tem ambas as mãos livres para posicionar a unidade da câmara devido aos suportes magnéticos na unidade básica

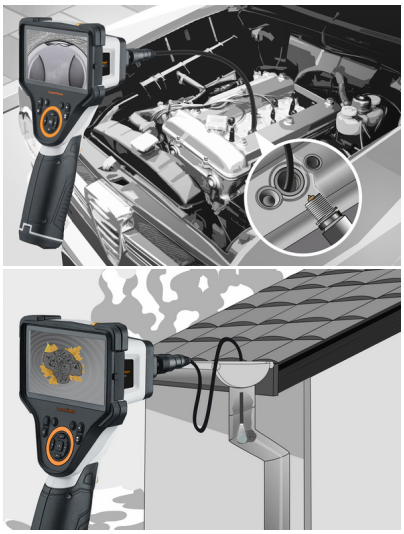

DADOS TÉCNICOS

Diâmetro cabeça da câmara	3,9 mm
Resolução da câmara	1280 x 720 pixel
Campo visual (FOV)	83°
Profundidade de campo (DOF)	3 … 8 cm
Tipo de ecrã	5" Visor a cores TFT
Resolução do visor	1280 x 720 pixel
Formato de imagem	JPEG
Comprimento sonda	2 m
Iluminação	5 graduações de claridade
Zoom digital	Zoom digital 2x em incrementos de 10%
Memória	Cartão Micro SD até 32 GB
Interface	USB
Ligações	USB tipo C
Abastecimento de corrente	Bateria de iões de lítio 7,4V / 2,6Ah / 19,24Wh Unidade de alimentação 9V/DC / 2A
Dimensões (L x A x P)	310 mm x 210 mm x 140 mm x (incl. suporte)
Peso	956 g (incl. pacote de acumulador)

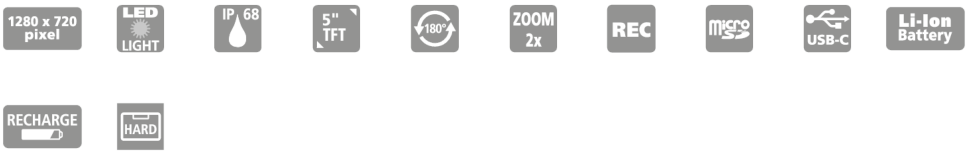

VOLUME DE FORNECIMENTO

Item no. 082.281A	GTIN (EAN) 4021563723324	UV 1

UMAREX GmbH & Co. KG • Laserliner • Gut Nierhof 2 • 59757 Arnsberg • Germany • Tel. +49 2932 9004-0 • info@laserliner.com • www.laserliner.com