Laserliner

VideoFlex HD Micro

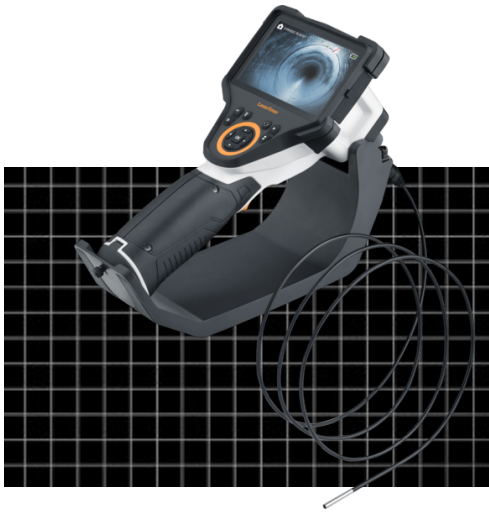

Sistema di videoispezione professionale e ad alta risoluzione - Adatto per aperture molto piccole

Questo sistema professionale di videoispezione dotato di testa con telecamera dalla linea compatta è perfetto per i controlli visivi di precisione in aperture di piccole dimensioni, per esempio in tubature, cavità all'interno dei muri e veicoli. La telecamera ad alta risoluzione consente di ottenere registrazioni molto dettagliate di immagini e video con riproduzione 1:1 sul display e identico livello di qualità. Lo zoom digitale molto chiaro consente di registrare i dettagli in maniera eccellente. Gli altri vantaggi offerti includono un'eccellente illuminazione a LED dell'oggetto, la resa ottimale del contrasto delle gradazioni di grigio, la testa con telecamera resistente a benzina e gasolio e il supporto magnetico per il posizionamento dell'elemento base.

- Localizzazione efficace di problemi dietro o all'interno di oggetti, pareti, tubi, cavità
- Testa della telecamera piccola, ideale per luoghi difficili da raggiungere
- Registrazioni molto dettagliate di immagini e video grazie alla telecamera ad alta risoluzione e alla riproduzione 1:1 sul display con identico livello di qualità

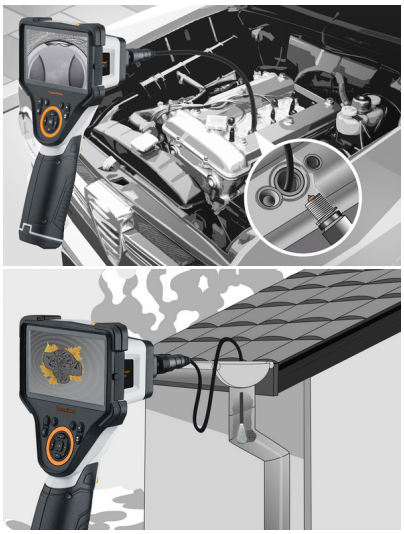

DATI TECNICI	
Diametro testa della telecamera	3,9 mm
Risoluzione telecamera	1280 x 720 pixel
Campo visivo (FOV)	83°
Profondità di campo (DOF)	3 … 8 cm
Tipo di display	5" Display a colori TFT
Risoluzione del display	1280 x 720 pixel
Formato immagine	JPEG
Lunghezza sonda	2 m
Illuminazione	5 livelli di luminosità
Zoom digitale	Zoom digitale 2x ad incrementi del 10%
Memoria	Scheda di memoria micro SD fino a 32 GB
Interfaccia	USB
Collegamenti	USB di tipo C
Alimentazione	Gruppo batterie agli ioni di litio da 7,4V / 2,6Ah / 19,24Wh Alimentatore 9V/DC / 2A
Dimensioni (L x H x P)	310 mm x 210 mm x 140 mm x (con supporto)
Peso	956 g (inclusi gruppo batterie)

1280 x 720 pixel | LED LIGHT | IP 68 | 5" TFT | 180° | ZOOM 2x | REC | micro SD | USB-C | Li-Ion Battery | RECHARGE | HARD

FORNITURA

Articolo no. 082.281A	GTIN (EAN) 4021563723324	UV 1

UMAREX GmbH & Co. KG • Laserliner • Gut Nierhof 2 • 59757 Arnsberg • Germany • Tel. +49 2932 9004-0 • info@laserliner.com • www.laserliner.com