Laserliner

VarioStand L 300 cm

Hochwertiges Stativ aus Aluminium

Mit diesem hochwertigen Aluminium-Stativ können Lasermessgeräte mit 1/4"- und 5/8"-Gewinde unabhängig von der Beschaffenheit des Untergrundes sicher und exakt aufgestellt werden. Der Kurbelhub, die Kombinationsspitzen (Gummi/Stahl) und die ausziehbaren Stativbeine ermöglichen eine genaue Justierung.

- Exaktes und sicheres Aufstellen von Lasermessgeräten
- Gut an Untergrund anpassbar durch Kombinationsspitzen aus Gummi und Stahl
- Kurbellhub und ausziehbare Stativbeine
- Mit Wechseladapter zur Fixierung von Geräten mit 1/4"- und 5/8"-Gewinde

TECHNISCHE DATEN	
Material	Aluminium
max. Nutzlast	6 kg
max. Höhe	3100 mm
min. Höhe	980 mm
Stativanschluss	1/4" / 5/8" Gewinde
Arbeitsbedingungen	-20°C … 60°C, Luftfeuchtigkeit max. 80% rH, nicht kondensierend, Arbeitshöhe max. 4000 m über NN (Normalnull)
Lagerbedingungen	-20°C … 70°C, Luftfeuchtigkeit max. 80% rH
Abmessungen (B x H x T)	140 mm x 1000 mm x 140 mm x (ohne Zubehör)
Gewicht	4300 g (ohne Zubehör)

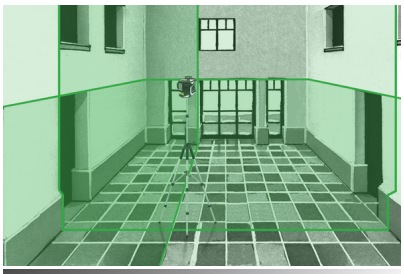

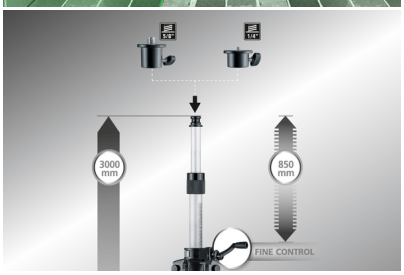

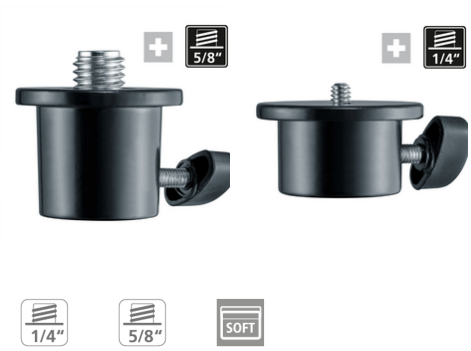

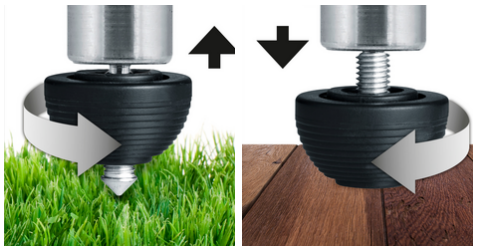

LIEFERUMFANG

Artikelnr. 080.24A	GTIN (EAN) 4021563706518	VE 1

UMAREX GmbH & Co. KG • Laserliner • Gut Nierhof 2 • 59757 Arnsberg • Germany • Tel. +49 2932 9004-0 • info@laserliner.com • www.laserliner.com