Laserliner

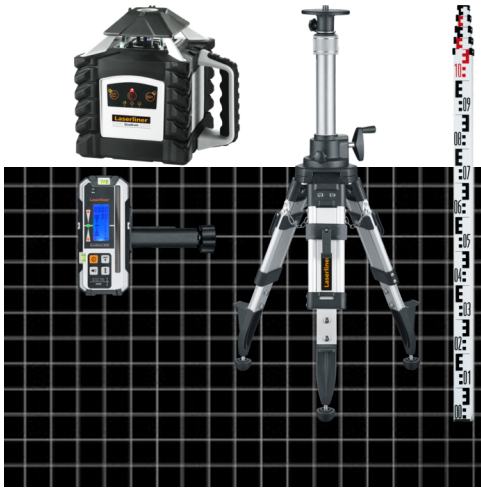

Quadrum M 350 S Set 2

Laser rotativo completamente automático com recetor laser SensoMaster M350, tripé com manivela P 175 cm e vara de nivelamento telescópica 5 m

Quadrum M350 S é um laser rotativo completamente automático para o alinhamento exato de horizontais e verticais. A margem de receção do laser com um raio de 350 metros é bastante grande. Com o controlo remoto podem ser comandadas confortavelmente todas as funções de todos os lados até um máximo de 40 metros. Com o modo de inclinação manual podem ser traçadas inclinações. No caso de influências externas é realizada uma desconexão automática. O tripé robusto com manivela com adaptador de rosca 5/8" tem um curso extremamente longo (97 cm), que pode ser regulado sem folga e fixado, permitindo uma margem de regulação grande. Outras vantagens do produto são os pés robustos em aço e as correntes de aço. O conjunto é completado pela vara de nivelamento telescópica bem legível. É composta por um perfil robusto em alumínio e pode ser usada mesmo sob condições extremas. A altura máxima equivale a 5 metros e a altura mínima a 1,22 metros.

- Alinhamento rápido completamente automático com Sensor-Automatic
- Feixe de referência de 90° para baixar perpendiculares e alinhar paredes de separação

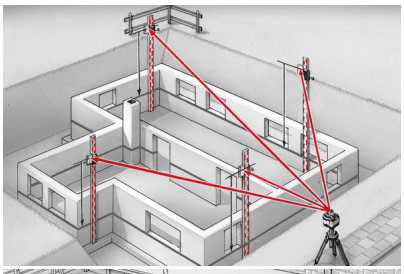

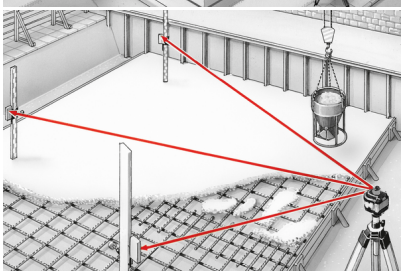

DADOS TÉCNICOS	
Margem de autonivelação	± 5°
Exatidão	± 0,1 mm / m
Nivelamento	horizontal / vertical automaticamente com níveis de bolha eletrónicos e servomotores
Comprimento de onda laser	635 nm
Classe de laser	2 / < 1 mW (EN 60825-1:2014/ A11:2021 / EN 50689:2021)
Modos do laser	Modo de recetor manual Modo de ponto Modo de rotação Modo scan
Tipo de protecção	IP 66
Abastecimento de corrente	4 x 1,2V HR14 (C) NiMH 4 x 1,5V LR14 (C)
Duração operacional	Acumulador: aprox. 35 horas / Pilhas: aprox. 50 horas
Tempo de carga	aprox. 7 horas
Condições de trabalho	-10°C … 50°C, Humidade de ar máx. 80% rH, sem condensação, Altura de trabalho máx. de 4000 m em relação ao NM (nível do mar)
Condições de armazenamento	-10°C … 70°C, Humidade de ar máx. 80% rH

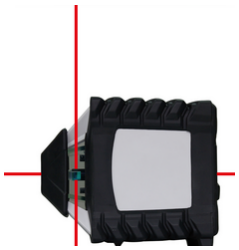

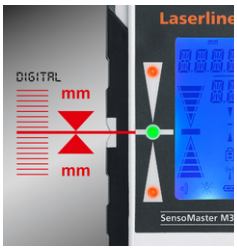

VOLUME DE FORNECIMENTO

Item no. 053.00.09-2	GTIN (EAN) 4021563712632	UV 1